Exploded View/Explosionszeichnung/Vue éclatée/Vista Esplosa

CHASSIS/CHASSIS/CHÂSSIS/TELAIO

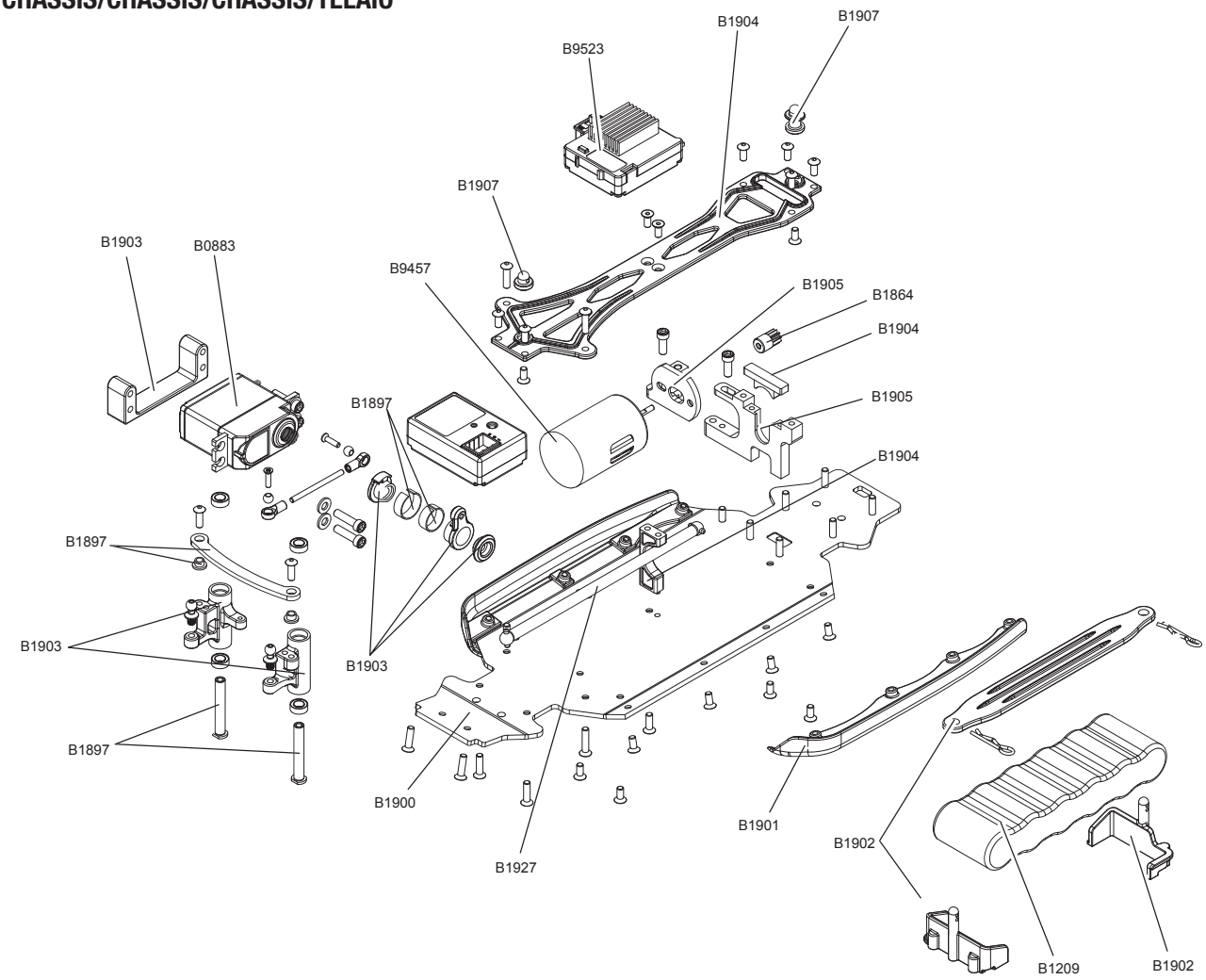

FRONT SHOCK/ STOSSDÄMPFER VORNE/ AMORTISSEUR AVANT/AMMORTIZZATORE ANTERIORE

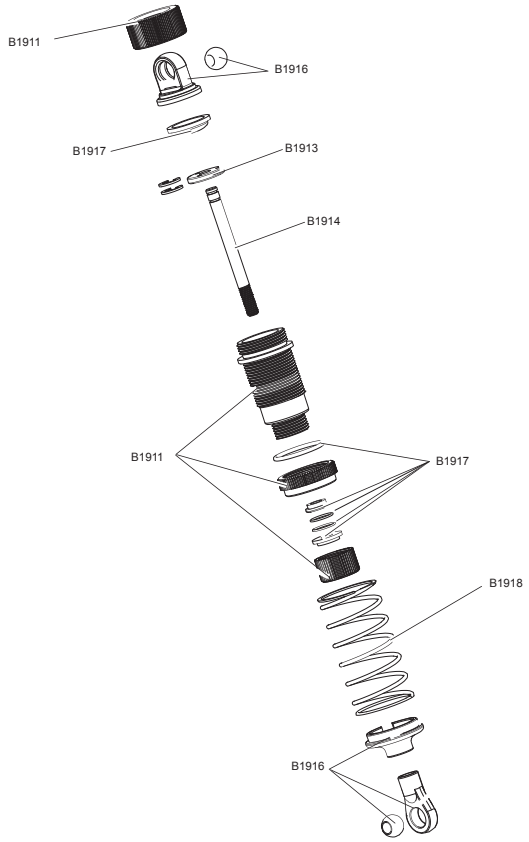

REAR SHOCK/ STOSSDÄMPFER HINTEN/ AMORTISSEUR ARRIÈRE/ AMMORTIZZATORE POSTERIORE

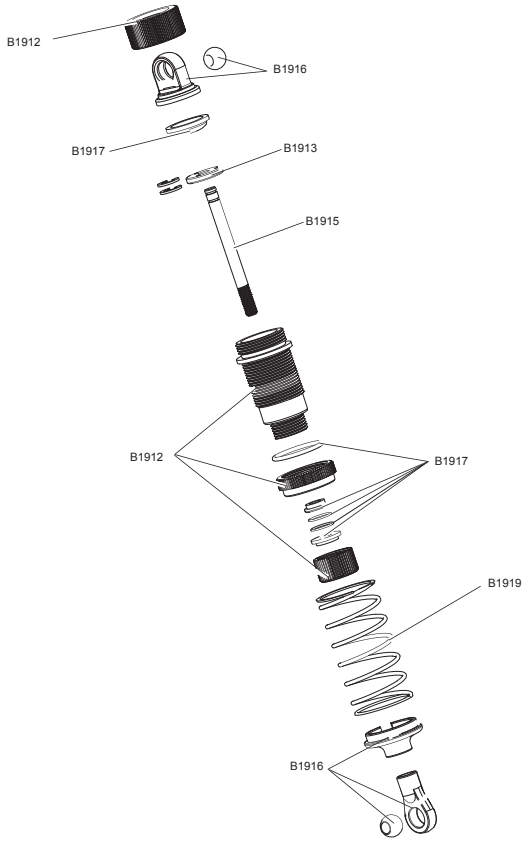

Exploded View/Explosionszeichnung/Vue éclatée/Vista Esplosa

FRONT SUSPENSION/VORDERE AUFHÄNGUNG/ SUSPENSION AVANT / SOSPENSIONE ANTERIORE

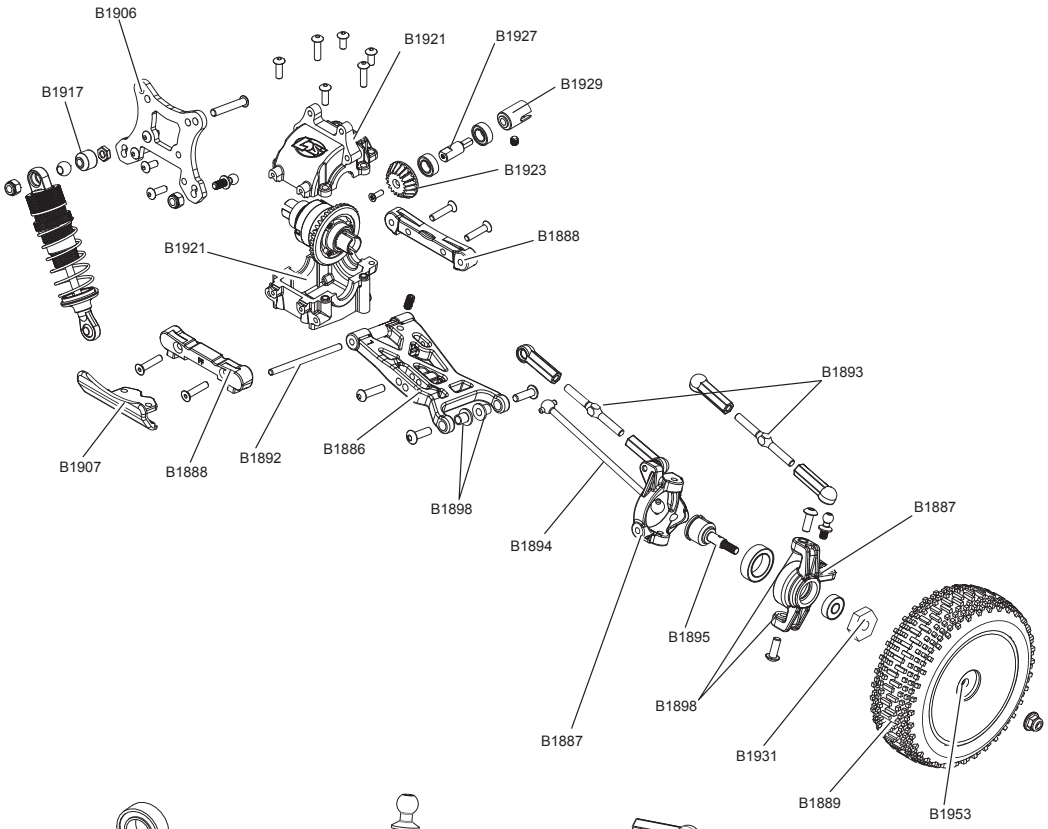

All Fasteners	All Ball Bearings	All Ball Studs	All Ball Cups
Alle Halter	Alle Kugellager	Alle Kugelköpfe	Alle Kugelpfannen
Toutes les fixations	Tous les roulements à billes	Toutes les rotules	Toutes les coupelles de rotule
Tutti i bulloni	Tutti i cuscinetti a sfera	Tutti i prigionieri a sfera	Tutte le coppelle delle sfere
LOSB1860	LOSB1932	LOSB1891	LOSB1896

REAR SUSPENSION/HINTERE AUFHÄNGUNG/SUSPENSION ARRIÈRE/SOSPENSIONE POSTERIORE

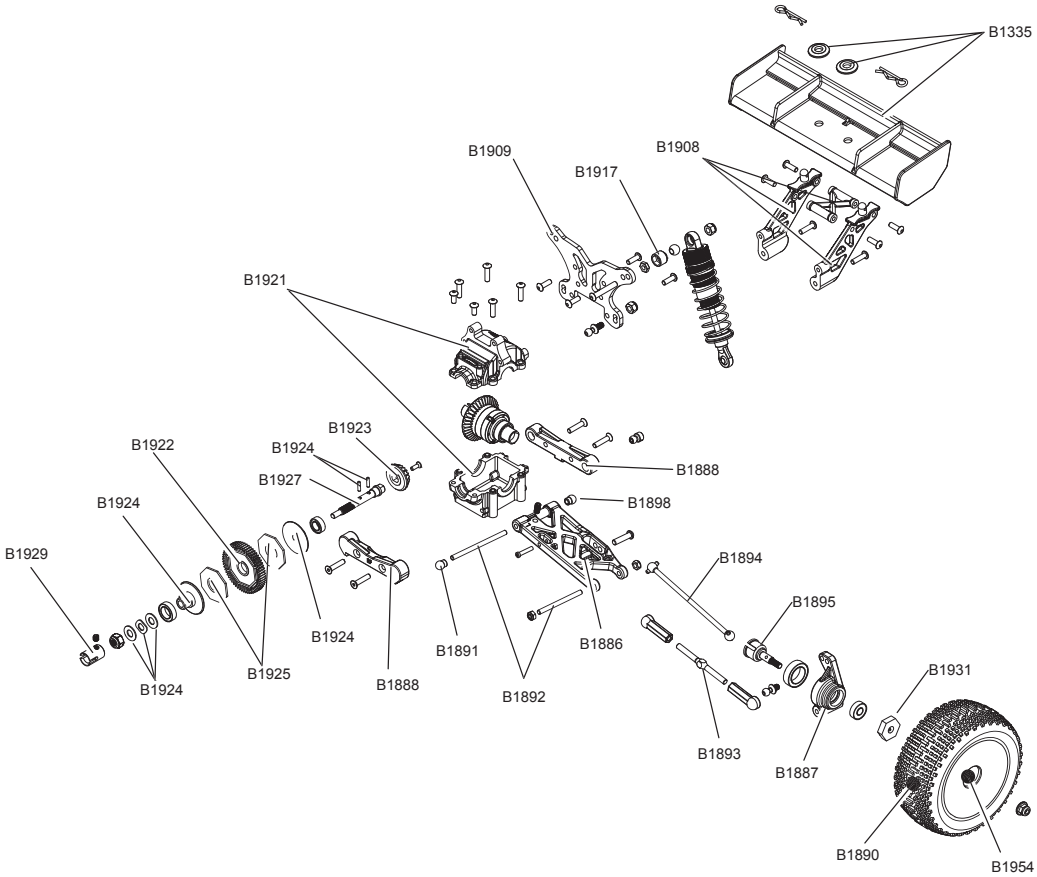

DIFFERENTIAL/DIFFERENTIAL/DIFFÉRENTIEL/DIFFERENZIALE

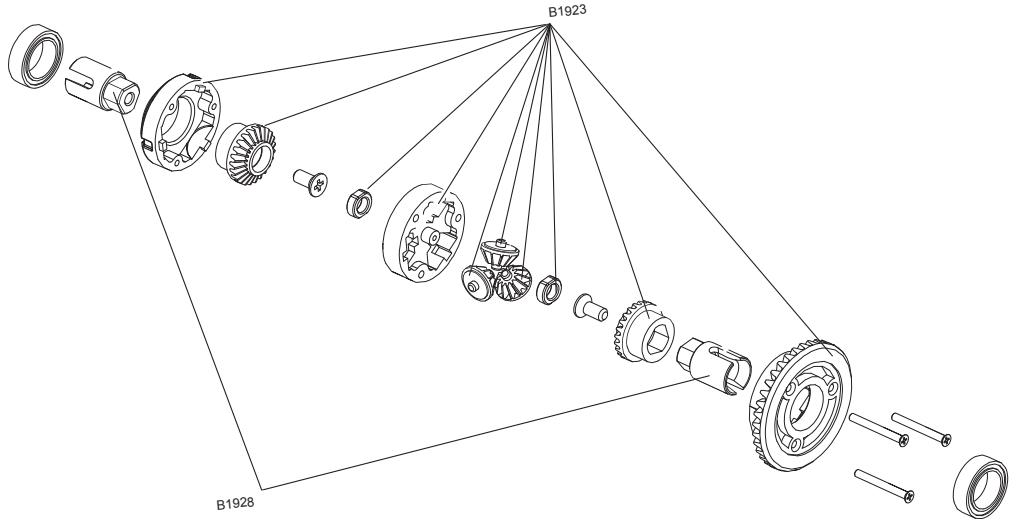

Parts Listings/Teileliste/Liste des pièces/Elenco componenti

Part #	English	Deutsch	Français	Italiano
LOSB0883	Servo, Mini 8IGHT	Servo, Mini 8IGHT	Servo, Mini 8IGHT	Servo, Mini 8IGHT
LOSB1209	7.2V 6C NiMH Batt w/EC2	7.2V 6C NiMH Akku EC2	Accus 7,2 V 6 él. NiMH avec EC2	Batt NiMH 7,2 V 6 C con EC2
LOSB1335	Wing Set, Mini 8IGHT	Spoiler Set, Mini 8IGHT	Aileron, Mini 8IGHT	Set alettoni, Mini 8IGHT
LOSB1336	Mini 8IGHT Body Set, Metallic Red	Mini 8IGHT Body Set, Metallic Rot	Carrosserie Mini 8IGHT, rouge métallisé	Set corpo Mini 8IGHT, rosso metallico
LOSB1328	Mini 8IGHT Body Set, Black	Mini 8IGHT Body Set, Schwarz	Carrosserie Mini 8IGHT, noire	Set corpo Mini 8IGHT, nero
LOSB1860	Hardware Set, Mini 8IGHT	Hardware Set, Mini 8IGHT	Visserie, Mini 8IGHT	Set bulloni, Mini 8IGHT
LOSB1864	Pinion Gear, 16T: Mini 8IGHT	Ritzel, 16Z: Mini 8IGHT	Pignon, 16 dents : Mini 8IGHT	Ruota conica, 16T: Mini 8IGHT
LOSB1886	Front, Rear Suspension Arm Set, Mini 8IGHT	Querlenkerset vorne / hinten Front, Mini 8IGHT	Bras de suspension avant/arrière, Mini 8IGHT	Set braccio sospensione anteriore, posteriore, Mini 8IGHT
LOSB1887	Spindle, Hub, Carrier Set, Mini 8IGHT	Achsschenkel, Radträgerset, Mini 8IGHT	Ensemble fusée/moyeu/porte-fusée, Mini 8IGHT	Albero, mozzo, porta-piastre, Mini 8IGHT
LOSB1888	Suspension Mount Set, Mini 8IGHT	Querlenkerhalterset, Mini 8IGHT	Ensemble support de suspensions, Mini 8IGHT	Set montaggio sospensione, Mini 8IGHT
LOSB1889	Front Mini Kingpin, Mounted, Mini 8IGHT	Mini Kingpin vorne, Mini 8IGHT	Pneu avant à picots Mini King-Pin, monté, Mini 8IGHT	Mini perno a snodo anteriore, montato, Mini 8IGHT
LOSB1890	Rear Mini Kingpin, Mounted, Mini 8IGHT	Mini Kingpin hinten, Mini 8IGHT	Pneu arrière à picots Mini King-Pin, monté, Mini 8IGHT	Mini perno a snodo posteriore, montato, Mini 8IGHT
LOSB1891	Ball Stud Set, Mini 8IGHT	Kugelkopfset, Mini 8IGHT	Jeu de rotules, Mini 8IGHT	Set perni sferici, Mini 8IGHT
LOSB1892	Hingepin Set, Mini 8IGHT	Querlenkerstift Set, Mini 8IGHT	Jeu d'axes, Mini 8IGHT	Set perni cerniere, Mini 8IGHT
LOSB1893	Turnbuckle Set, Mini 8IGHT	Gewindestangen Set, Mini 8IGHT	Jeu de tendeurs, Mini 8IGHT	Set tenditore, Mini 8IGHT
LOSB1894	Dog Bone Set, Mini 8IGHT	Antriebsknochen Set, Mini 8IGHT	Jeu de tiges à double rotule, Mini 8IGHT	Set cardano, Mini 8IGHT
LOSB1895	Axle Set, Mini 8IGHT	Achsen Set, Mini 8IGHT	Jeu de fusées, Mini 8IGHT	Asse Set, Mini 8IGHT
LOSB1896	Ball Cup , Mini 8IGHT	Kugelpfanne , Mini 8IGHT	Coupelle de rotule, Mini 8IGHT	Coppella della sfera , Mini 8IGHT
LOSB1897	Steering Hardware Set, Mini 8IGHT	Lenkung Hardware Set, Mini 8IGHT	Visserie pour direction, Mini 8IGHT	Set bulloni sterzo, Mini 8IGHT
LOSB1898	Suspension Bushing Set, Mini 8IGHT	Buchse für Querlenker , Mini 8IGHT	Jeu de bagues pour suspension, Mini 8IGHT	Set boccole sospensione , Mini 8IGHT
LOSB1900	Main Chassis, Mini 8IGHT	Chassis, Mini 8IGHT	Châssis principal, Mini 8IGHT	Telaio principale, Mini 8IGHT
LOSB1901	Chassis Guard Set, Mini 8IGHT	Chassis Schützer Set, Mini 8IGHT	Jeu de protège-châssis, Mini 8IGHT	Set protezione telaio, Mini 8IGHT
LOSB1902	Battery Hold Down Set, Mini 8IGHT	Akkuhalter Set, Mini 8IGHT	Ensemble de fixation des accus, Mini 8IGHT	Set per tenere la batteria, Mini 8IGHT
LOSB1903	Servo Saver and Bell Crank Set, Mini 8IGHT	Servo Saver und Lenkhebel Set, Mini 8IGHT	Berceau de servo et bras, Mini 8IGHT	Set salva servo e leva a gomito, Mini 8IGHT
LOSB1904	Upper Deck and Support Set, Mini 8IGHT	Obere Chassisverstrebung, Mini 8IGHT	Plancher supérieur et ensemble support, Mini 8IGHT	Set coperchio e supporto, Mini 8IGHT
LOSB1905	Motor Mount and Adaptor Set, Mini 8IGHT	Motorhalter und Adapter Set, Mini 8IGHT	Support moteur et ensemble adaptateur, Mini 8IGHT	Set montante e adattatore del motore, Mini 8IGHT
LOSB1906	Front Shock Tower, Mini 8IGHT	Dämpferbrücke vorne, Mini 8IGHT	Support d'amortisseur avant, Mini 8IGHT	Torre ammortizzatore anteriore, Mini 8IGHT